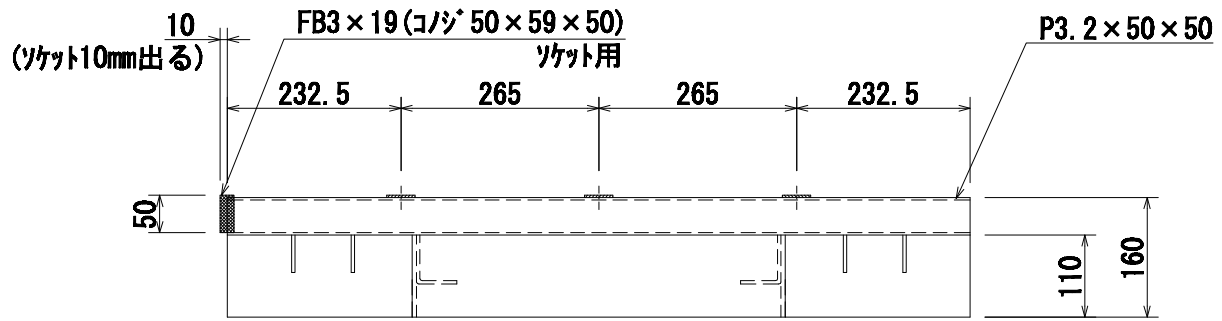

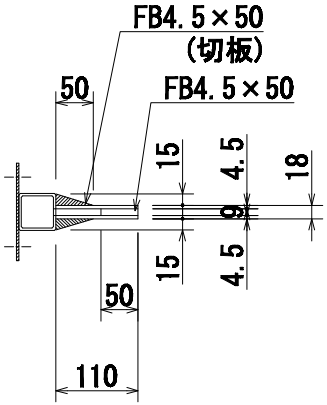

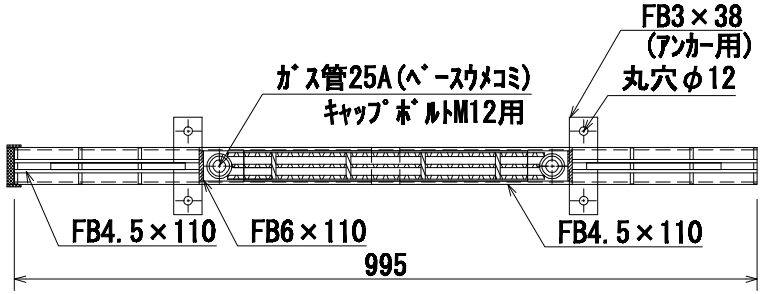

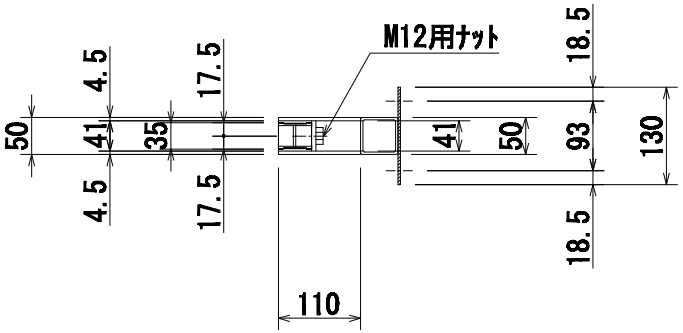

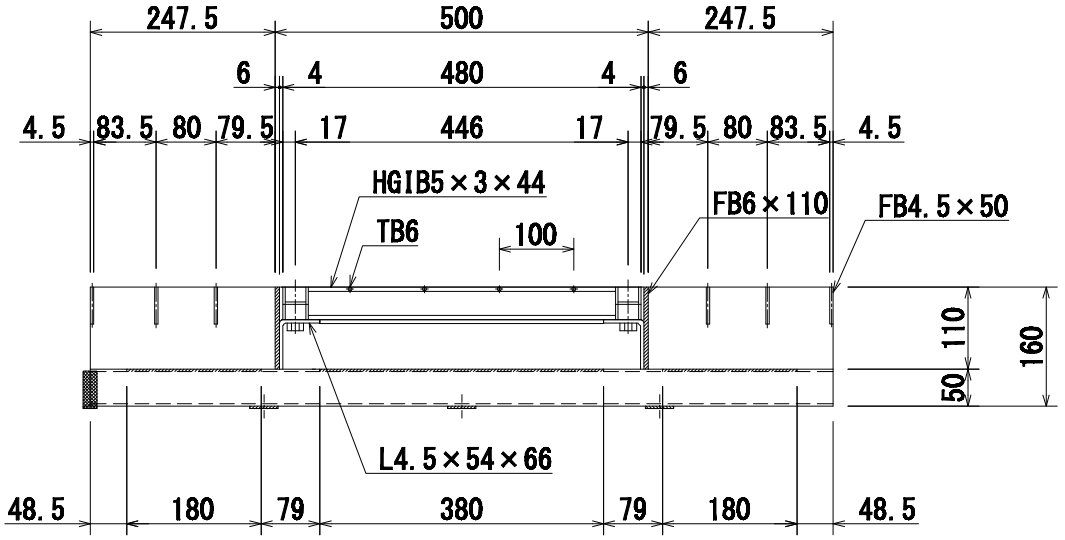

＊開口(41×380)　＊開口(9×180)2ヶ所



荷重		形穴		品名	スマートドレーン側溝	表面処理	溶融亜鉛メッキ仕上	15.3 kg	ソイル工業 株式会社	Check 安上	Draw 森脇
品番	S -T-50-9/110-C		摘要	材質	STKR400		JIS H8641				図面作成日 '11・04・05 縮尺 (A4用紙) 1:10